ГАЗПРОМ ТРАНСГАЗ ЧАЙКОВСКИЙ

ГАЗ-ЭКСПРЕСС

№ 7 (621). Апрель 2022 г. 12+ Газета трудового коллектива ООО «Газпром трансгаз Чайковский»

СИЛА ВЗАИМОДЕЙСТВИЯ

Бригады управлений аварийно-восстановительных работ ООО «Газпром трансгаз Чайковский» самостоятельно или совместно с работниками линейно-эксплуатационных служб филиалов предприятия традиционно выполняют большой объём работ на линейной части магистральных газопроводов Общества. Так, работники УАВР № 1 на отсутствие работы никогда не жаловались, однако с каждым годом количество ремонтируемых участков, их протяжённость, общий объём работ только увеличиваются. В такой ситуации большое значение приобретают чёткая организация процесса и слаженное взаимодействие.

>>> стр. 2

ЧИТАЙТЕ В НОМЕРЕ:

В ЭТОМ ГОДУ ОБЩЕСТВО «ГАЗПРОМ ТРАНСГАЗ ЧАЙКОВСКИЙ» ДОЛЖНО ПОПОЛНИТЬСЯ ДВУМЯ НОВЫМИ СОВРЕМЕННЫМИ АВТОМОБИЛЬНЫМИ ГАЗОНАПОЛНИТЕЛЬНЫМИ КОМПРЕССОРНЫМИ СТАНЦИЯМИ
стр. 2

«КАМАЗ» РАЗРАБОТАЕТ ДЛЯ «ГАЗПРОМА» НОВЫЕ ВИДЫ ВЫСОКОТЕХНОЛОГИЧНОГО АВТОТРАНСПОРТА
стр. 6

КТО В ЛИДЕРАХ? – В ОБЩЕСТВЕ ПОДВЕЛИ ИТОГИ XXVIII ЛЕТНЕЙ СПАРТАКИАДЫ ООО «ГАЗПРОМ ТРАНСГАЗ ЧАЙКОВСКИЙ»
стр. 7

НА ВОПРОСЫ РУБРИКИ «НЕФОРМАТ» ОТВЕЧАЕТ ПРЕДСЕДАТЕЛЬ ОППО «ГАЗПРОМ ТРАНСГАЗ ЧАЙКОВСКИЙ ПРОФСОЮЗ» ТАТЬЯНА КУЗЕНСКАЯ
стр. 8

КОМАНДА ВОТКИНСКОГО ЛПУМГ СТАЛА ПОБЕДИТЕЛЕМ VI ЗИМНЕЙ СПАРТАКИАДЫ ТРУДОВЫХ КОЛЛЕКТИВОВ ГОРОДОВ УДМУРТСКОЙ РЕСПУБЛИКИ
стр. 8

СЕРЕБРО НХЛ НАШЕ!
стр. 8

ЧИТАЙТЕ В «ИННОВАЦИОННОМ ВЕСТНИКЕ»:

НАЗВАНЫ ЛУЧШИЕ РАЦИОНАЛИЗАТОРЫ ОБЩЕСТВА
стр. 5

ГИДРОИСПЫТАНИЯ ТРУБ СТАНУТ ЭФФЕКТИВНЕЕ БЛАГОДАРЯ ИЗОБРЕТЕНИЮ, ПРЕДЛОЖЕННОМУ ИНЖЕНЕРАМИ ПТО ИНЖЕНЕРНО-ТЕХНИЧЕСКОГО ЦЕНТРА ОБЩЕСТВА
стр. 6

ПРОИЗВОДСТВО

ОДНА СЛУЖБА – ЧЕТЫРЕ ЛАБОРАТОРИИ

Более 5 лет в ООО «Газпром трансгаз Чайковский» действует служба автоматизации и метрологического обеспечения под руководством начальника службы Сергея Попова и его заместителя Сергея Белоусова. В её состав входят 4 лаборатории: лаборатория измерения расхода газа и контроля качества углеводородных сред, лаборатория контрольно-измерительных приборов, метрологическая лаборатория и лаборатория автоматизации и телемеханизации процессов. Специалисты этих лаборатории ежедневно решают важные производственные задачи, внося свой вклад в обеспечение бесперебойного транспорта газа.

Инженер по КИПиА 2 категории ЛКИП Александр Попов осматривает газоанализаторы и сигнализаторы газа

ЛАБОРАТОРИЯ ИЗМЕРЕНИЯ РАСХОДА ГАЗА И КОНТРОЛЯ КАЧЕСТВА УГЛЕВОДОРОДНЫХ СРЕД

В САМО специалисты ЛИРГиККУ играют важную роль. Они всегда «на передовой», будь то работы с контрагентами на узлах измерений расхода газа (УИРГ) или работы на линейной части магистральных газопроводов. В процессе своей трудовой деятельности специалисты лаборатории должны знать и уметь применять большой объём нормативно-технической документации. Именно поэтому к ним предъявляются самые высокие квалификационные требования.

В соответствии с утверждёнными годовыми графиками специалисты ЛИРГиККУ осуществляют контроль за достоверным измерением расхода и качеством газа на УИРГ газораспределительных и газоизмерительных станций. При этом силами лаборатории осуществляется контроль за достоверностью расхода газа не только в филиалах нашего предприятия, но и в сторонних организациях, которые входят в балансовую зону нашего Общества.

Особенно важным в деятельности лаборатории направлением является контроль качества углеводородных сред – измерения температуры точки росы – температуры, при которой содержащаяся в природном газе влага начинает конденсироваться. Максимально допустимое значение точки росы не должно превышать -10°С. Чем ниже точка росы, тем суше газ и выше его качество, меньше вероятность образования конденсата в газотранспортных сетях и выше энергетическая ценность газа.

Нагрузка у специалистов ЛИРГиККУ внушительная – работы часто носят безотлагательный характер. Точку росы необходимо измерять после проведения ремонтов магистральных газопроводов, цехового оборудования компрессорных станций и прочих объектов газотранспортной инфраструктуры Общества. Выезжать по заявкам всё чаще приходится даже в выходные дни, работа не прекращается до достижения нужного результата.

– *Измерения точки росы осуществляются по всей протяжённости магистральных газопроводов в зоне ответственности Общества, начиная от тайги Средней Усьвы, заканчивая Вяткой в Удмуртской Республике,* – описывает процесс работы начальник лаборатории Александр Гордеев. – *Филиал формирует заявку на осуществление измерений температуры точки росы по воде в СЭД Directum, она согласовывается с ПДС и ПОМО. Магистральный газопровод, километр, точки подключения, периодичность измерений – всё это определяется производственно-диспетчерской службой Общества. После согласования заявки специалисты САМО выезжают на трассу, где совместно с ответственными из филиала проводят измерения под контролем ПДС.*

Непосредственно в лаборатории специалисты ЛИРГиККУ занимаются сбором, анали-

>>> стр. 3

<<< стр. 1

СИЛА ВЗАИМОДЕЙСТВИЯ

Проведением работ на трассе в филиале занимаются специалисты трёх участков: участка аварийно-восстановительных и ремонтных работ под руководством Александра Проскурякова, участка аварийно-восстановительных работ, возглавляемого Владимиром Смирновым, и участка работ по технологии врезки под давлением под руководством Марата Рамазанова. За год работниками УАВР № 1 заменяется более 3 км труб.

– *Уже 8 января этого года наша бригада выехала на устранение дефектов в Алмазное ЛПУМГ,* – говорит заместитель начальника УАВР № 1 по производству Дмитрий Мурзин. – *На трёх участках МГ «Уренгой – Новопсков» наши работники совместно с бригадой Алмазного ЛПУМГ и ИТЦ устранили 21 дефект. Это были масштабные по объёму заменяемой трубы работы – в течение полутора месяцев заменили более 600 метров труб. В работе регулярно приходится сталкиваться с трудностями, но мы их не боимся. Например, при выполнении ремонтных работ в Гремячинском ЛПУМГ совместно с бригадами Гремячинской и Среднеусьвинской ЛЭС встречались логистические сложности, погодные и природные барьеры – в этой местности много заболоченных мест, скальный грунт. Тем не менее, работы завершили успешно и, что немаловажно, вовремя. Впереди нас ждут работы на 6 межкрановых участках в зоне ответственности Гремячинского ЛПУМГ: три – на МГ «Ямбург – Тула I», две – на МГ «Ямбург – Елец II» и одна – на МГ «Ямбург – Западная граница». Также работы запланированы на одном межкрановом участке в зоне Горнозаводского ЛПМУГ и на двух – в зоне Пермского ЛПУМГ.*

Сварщики выполняют заполняющий слой шва

Но не только ремонт выполняют работники УАВР № 1. В штате участка технологий врезки под давлением собраны изоляционные бригады. Они осуществляют изоляцию труб больших диаметров повторного применения многокомпонентными изоляционными материалами.

Электрогазосварщик 6 разряда УАВР № 1 Михаил Шарин

Оборудование и техника УАВР № 1 оказывает огромную помощь бригадам ЛЭС и сварочно-монтажных участков ЛЭС филиалов при производстве ремонтных работ на трассе. В арсенале филиала строительно-дорожная техника – экскаваторы, краны-трубоукладчики, бульдозеры, седельные тягачи и тралы для их перевозки, автокраны, вахтовые автобусы и дежурные автомобили, грузовые автомобили для перевозки оборудования, труб, различных материалов, жилые вагончики и блоки на вездеходном шасси, спецтехника – мобильные сварочные агрегаты, топливозаправщики, компрессоры. В этом году в филиале ждут пополнения парка автомобильной и строительно-дорожной техники, оборудования. Кроме того, при производстве работ на сложных заболоченных участках и в период распутицы будет применяться недавно введённый в эксплуатацию мобильный сварочный комплекс на гусеничном ходу МКСТ1.

Электрогазосварщик 6 разряда УАВР № 1 Леонид Стариков

Но не все вопросы решаются техникой – для выполнения постоянно растущих объёмов работ нужны люди. Согласно Программе увеличения численности УАВР в 2022–2023 гг. на УАВР № 1 и УАВР № 2 Общества запланирован приём порядка 90 новых работников.

Проведение большинства работ на трассе запланировано и закреплено в комплексном плане-графике, утверждённом профильными департаментами, однако работы бывают и внеплановыми. Тогда с руководством УАВР № 1 связывается филиал, в чьей зоне ответственности находится газопровод с обнаруженными дефектами, работники управления аварийно-восстановительных работ собирают всё необходимое для выезда, оформляют разрешение на перевозку крупногабаритной тяжеловесной строительно-дорожной техники и оперативно выдвигаются на место проведения работ. Все работы ведутся в сменном режиме, чтобы соблюдать баланс труда и отдыха. Как правило, это 15/15 дней. При этом переработки не должны превышать 120 рабочих часов в год.

На трассе бригады УАВР № 1 тесно сотрудничают с ЛЭС и сварочно-монтажными участками ЛЭС филиалов. Например, недавно завершились работы на одном из участков МГ «Ямбург – Елец I», где бригада УАВР № 1 совместно с работниками Ижевской ЛЭС Воткинского ЛПУМГ устранила 3 закритических дефекта, несмотря на то, что работы усложнялись сильной грязью, вызванной потеплением. Для устранения дефектов понадобилось заменить 4 трубы диаметром 1420 мм. Пока работники УАВР № 1 занимались сварочно-монтажными, изоляционными и земляными работами, «лэсовцы» следили за тем, чтобы в местах производства работ была исключена загазованность рабочей зоны, занимались расчисткой вдольтрассовых проездов и обустройством временных переездов через действующие нитки газопроводов.

Работники Ижевской ЛЭС проверяют давление во временном герметизирующем устройстве, перекрывающем газ для безопасного проведения огневых работ

– *В нашей работе очень важную роль играет взаимодействие с ЛЭС филиалов и профильными отделами, в частности ПОЭМГ,* – подчёркивает Дмитрий Мурзин. – *Без ЛЭС работы на трассе в принципе невозможны. Только совместная работа может привести к положительному результату. Наша сила – в единстве.*

Вероника ХАБАРОВА
Фото автора

ГАЗОМОТОРНОЕ ТОПЛИВО

ПЛЮС ДВЕ АГНКС

В этом году Общество «Газпром трансгаз Чайковский» должно пополниться двумя новыми современными автомобильными газонаполнительными компрессорными станциями (АГНКС) – на территориях Бардымского и Алмазного ЛПУМГ. О ходе работ в этом направлении рассказал руководитель группы по эксплуатации АГНКС предприятия Игорь Горбушин.

– *Работа по строительству АГНКС на КС «Ординская» Бардымского ЛПУМГ идёт согласно утверждённому плану,* – сообщил Игорь Юрьевич.

Напомним, что строительство этой автомобильной газонаполнительной компрессорной станции было начато в 2021 году согласно Программе ПАО «Газпром» по строительству газозаправочной инфраструктуры для ведомственного транспорта. Подрядчиком – ООО «Уралнефтегазстрой» (г. Пермь) – на разработанной площадке будущей станции были залиты фундаменты, сделана подготовка к прокладке подводящего газопровода, проложены водопровод и канализация. В настоящее время идут работы по сварке подводящего газопровода, ведётся подготовка фундамента к монтажу модуля АГНКС, газозаправочной колонки и блока входных кранов с замерным узлом.

По словам Игоря Горбушина, конкурсные процедуры по определению поставщика оборудования для комплектации станции были завершены ещё в прошлом году, поставщик определён. Это новый для ПАО «Газпром» производитель оборудования – АО «Грасис инжиниринг». 30 марта 2022 года на территории завода-изготовителя состоялись приёмочные испытания станции для КС «Ординская», в которых приняли участие представители ООО «Газпром газнадзор» и руководитель группы по эксплуатации АГНКС Общества. Приёмка прошла успешно, оборудование и документация соответствуют требованиям нормативных актов.

Компрессорная установка АГНКС

Блок входных кранов с системой учёта газа

Общий вид АГНКС с блоком входных кранов для КС «Ординская»

В ближайшее время станция будет отправ-

лена в Бардымское ЛПУМГ для монтажа на объекте. Этим будут заниматься представители подрядной организации – ООО «Уралнефтегазстрой». Штат будущей АГНКС уже согласован в соответствующем департаменте ПАО «Газпром». В дальнейшем филиалу предстоит работа по приёму, обучению и аттестации эксплуатационного персонала. По словам Игоря Горбушина, после завершения монтажа, в конце осени 2022 года, должны пройти пусконаладочные работы оборудования и АГНКС будет запущена в работу.

– Что касается строительства АГНКС в Алмазном ЛПУМГ, то и по этому объекту проведены конкурсные процедуры. Победитель – ООО «Газстройдеталь», оно и займётся строительством станции.

Однако, как уточнил Игорь Юрьевич, не всё так просто со строительством этого объекта. Остаются вопросы по поставке оборудования АГНКС, поскольку ООО «Газпром комплектация» откладывает проведение конкурсных процедур по определению поставщика оборудования из-за несоответствия согласованной цены ценовым реалиям рынка в свете последних международных событий. При положительном раскладе к концу года на территории филиала будет своя АГНКС, появление которой здесь давно ждут. Ведь от этого зависит пополнение автопарка ЛПУМГ новой современной техникой, которая сейчас идёт, в основном, в газомоторном исполнении.

Анна ТАРАСОВА

НОВОСТИ ТРАССЫ

ИТЦ

В цехе подготовки производства Инженерно-технического центра Общества идёт подготовка изделий к огневым работам в филиалах предприятия. Специалисты ИТЦ провели полный цикл по окатушиванию двух тройников 1420х325 мм и двух тройников 325х325 мм для Алмазного ЛПУМГ, подготовили и испытали временную камеру запуска очистных устройств Ду 1200 мм, а также подготовили под огневые работы кран Дн 1000 мм для Пермского ЛПУМГ. Все изделия уже отправлены в филиалы.

По производственной заявке УМТСиК дефектоскописты службы ДОМГ ИТЦ выехали в ООО «Копейский завод изоляции труб» для проведения дублирующего контроля качества восстановления бывших в эксплуатации труб Ду 1420 мм, предназначенных для дальнейшего использования на объектах Общества.

Продолжается изготовление отводов холодного гнутья по заказу подрядной организации ООО «СТС» для Горнозаводского ЛПУМГ. Из 155 отводов уже изготовлены 115.

ФИЛИАЛЫ

КОНКУРС ДЕТСКИХ РИСУНКОВ

В Воткинском ЛПУМГ состоялся конкурс детского рисунка «Дети о гражданской обороне».

16 детей работников филиала в возрасте от 2 до 15 лет представили для участия в конкурсе свои рисунки в двух номинациях: «Гражданская оборона» и «Работа спасателей в условиях чрезвычайной ситуации».

При поддержке ППО «Газпром трансгаз Чайковский профсоюз – Воткинское ЛПУМГ» все юные художники были награждены дипломами и призами.

По итогам конкурса в административном здании КС «Воткинская» была организована выставка детских рисунков.

Юлия КИСЕЛЁВА,
инженер по ГО и ЧС

ОДНА СЛУЖБА – ЧЕТЫРЕ ЛАБОРАТОРИИ

<<< стр. 1

зом и обработкой отчётной информации из филиалов Общества, выполнением расчётов, калибровкой, подготовкой и сдачей в поверку средств измерений (СИ) расхода газа, оказывают методическую помощь специалистам филиалов. Не обходится без специалистов лаборатории и ввод в эксплуатацию УИРГ после их модернизации в рамках капитальных ремонтов. Ведётся постоянная работа с производственными отделами (ПОМО, ПДС и т.д.), так как деятельность ЛИРГиККУ затрагивает многие сферы деятельности Общества.

Сейчас коллектив лаборатории участвует в аудиторской проверке ПАО «Газпром», проводимой в рамках работ по снижению потерь расчётно-методического характера. Работники лаборатории совместно с коллегами из филиалов, контрагентами и сторонними организациями собирают большой объём запрашиваемой аудиторами информации.

Инженер 2 категории ЛИРГиККУ Александр Новокшонов – один из представителей Общества в ООО «Газпром трансгаз Югорск»

Инженер Павел Зворыгин – один из наиболее опытных работников ЛИРГиККУ

Лаборатория активно взаимодействует с соседними дочерними Обществами ПАО «Газпром» – ООО «Газпром трансгаз Югорск», ООО «Газпром трансгаз Казань», ООО «Газпром трансгаз Нижний Новгород», ООО «Газпром ПХГ» в рамках совместных проверок УИРГ.

Важную роль в работе лаборатории играют постоянные представители нашего Общества в ООО «Газпром трансгаз Югорск» Алексей Русинов и Александр Новокшонов. Их постоянное присутствие на объектах ООО «Газпром трансгаз Югорск» позволяет осуществлять контроль за достоверностью измерения расхода газа и качеством транспортируемого газа на газоизмерительных станциях (ГИС) Нижнетуринского и Карпинского ЛПУМГ, оперативно предоставлять в ПДС Общества запрашиваемую информацию. Они регулярно участвуют в проверках герметичности импульсных линий, продувках дренажных линий, ревизиях диафрагм и контроле значений температуры точки росы по воде на ГИС.

– Время и производственные задачи диктуют требования о взаимозаменяемости сотрудников, – говорит начальник лаборатории Александр Гордеев. *– В нашей работе много тонкостей, о которых необходимо знать. Просто по книжке научиться качественно выполнять своё дело сложно, наставничество приветствуется. В командировку с молодыми сотрудниками обычно едут более опытные работники, которые не один десяток лет отдали предприятию. Например, Павел Григорьевич Зворыгин работает почти с самого основания нашего Общества. Основа лаборатории – это её сотрудники, команда. Один в поле не воин.*

Инженер 1 категории ЛИРГиККУ Василь Якупов участвует в совместной проверке УИРГ Карашурского УПХГ

ЛАБОРАТОРИЯ КОНТРОЛЬНО-ИЗМЕРИТЕЛЬНЫХ ПРИБОРОВ

Лаборатория контрольно-измерительных приборов (ЛКИП) в САМО самая многочисленная – 19 сотрудников, из них 10 инженеров и 8 слесарей КИПиА. Основными задачами лаборатории являются диагностика, ремонт, регулировка, настройка, подготовка и сдача в калибровку или поверку средств измерений (СИ) филиалов Общества, а также подготовка к проведению аттестации испытательного оборудования службы и центральной химико-аналитической и испытательной лаборатории ИТЦ. Очень часто сотрудникам ЛКИП приходится выезжать в филиалы Общества для проведения диагностики оборудования агрегатной автоматики.

Инженер по КИПиА 1 категории ЛКИП Кирилл Жданов

– Основная моя задача – калибровка и сдача в поверку газоанализаторов и сигнализаторов газа, – поясняет инженер по КИПиА 2 категории Александр Попов. *– Эти приборы, как переносные, так и стационарные, постоянно используются на трассе и в филиалах Общества при проведении газоопасных работ и непосредственно в самом технологическом процессе. Они сигнализируют об опасной концентрации газов (метана, пропана, пентана и т.д.) в воздушной среде. Благодаря им создаются безопасные условия труда для работников Общества, снижаются риски аварий и инцидентов. Поэтому эти приборы должны работать точно и исправно.*

Для решения производственных задач сотрудники лаборатории выполняют свои функции по направлениям в зависимости от типов средств измерений: измерительные приборы, установки, оборудование агрегатной автоматики, в том числе системы контроля вибрации, тахометрического комплекса, аналоговые цифровые СИ электрических и магнитных величин (мегомметры, токовые клещи, цифровые мультиметры и т.д.), теплотехнические средства измерений (манометры, вакуумметры и т.д.), газоанализаторы, химические средства измерений и оборудование физико-химического состава и свойств вещества (газовые хроматографы, pH-метры и иономеры, плотномеры и т.д.).

– К средствам измерений физико-химического состава и свойств веществ, применяющимся в аккредитованных областях химико-аналитических лабораторий, применима только поверка, – рассказывает инженер по КИПиА 1 категории Кирилл Жданов. *– Химико-аналитические лаборатории регулярно проходят аккредитацию, и средства измерений, которые у них имеются, обязательно должны быть исправны и поверены, они должны соответствовать заданным характеристикам. Моя задача – им это обеспечить. Правильное определение специалистами химико-аналитических лабораторий химического состава, показателей качества сырья и продукции газовой отрасли, сопутствующих веществ и отходов производства в интересах ООО «Газпром трансгаз Чайковский» напрямую зависит от качества моей работы.*

Слесарь по КИПиА 5 разряда ЛКИП Ирина Любова

Приёмкой СИ в САМО занимаются 2 девушки из ЛКИП – инженер 2 категории Юлия Бобылева и слесарь по КИПиА 5 разряда Ирина Любова. Они ездят в аэропорт за прибывшими приборами, занимаются их приёмкой, сборкой и отправкой в филиалы Общества после проведённого ремонта, калибровки и поверки. Все данные они заносят в программу КАС «Бизнес Люкс», но перед этим проверяют все СИ на соответствие сопроводительным документам. Затем всё раскладывается на стеллажи. В программе сотрудники службы видят приборы по своим направлениям и выбирают нужные. Такой отлаженный механизм взаимодействия внутри лаборатории позволяет отслеживать загруженность сотрудников и корректировать процесс работы.

– Очень объёмная работа проводится с такими средствами измерений, как газоанализаторы, манометры, преобразователи температуры и давления, особенно при подготовке к

>>> стр. 4

ОДНА СЛУЖБА – ЧЕТЫРЕ ЛАБОРАТОРИИ

Слесарь по КИПиА 6 разряда метрологической лаборатории Андрей Тимесков на прецизионных весах специального назначения готовит к поверке наборы гирь

Инженер по КИПиА Екатерина Гудкова и инженер 2 категории метрологической лаборатории Евгений Зубов у комплекса градуировки резервуаров КГР «ЗОНД»

<<< стр. 3

зиме, – рассказывает о деятельности лаборатории начальник ЛКИП Алексей Сентяков. – *Их на трассе огромное количество, и с каждым годом в лабораторию поступают всё более новые и сложные средства измерений. Только за 1 месяц в лабораторию поступает в среднем 800 единиц средств измерений для прохождения калибровки, поверки, ремонта и диагностики. Помимо этого, специалисты ЛКИП занимаются техническим обслуживанием химико-аналитического оборудования филиалов Общества и средств измерений и оборудования службы в соответствии с утверждёнными планами-графиками. Нашими сотрудниками ежегодно разрабатываются рационализаторские предложения по улучшению условий рабочих мест и внедрению новых устройств для диагностики и ремонта средств измерений. Кроме того, сотрудниками лаборатории проводится обучение по своим направлениям для рабочих специальностей филиалов Общества в Учебно-производственном центре ООО «Газпром трансгаз Чайковский». В нашей лаборатории дружный и сплочённый коллектив. Благодаря взаимопомощи нам удаётся решать сложные и ответственные задачи, поставленные перед лабораторией.*

МЕТРОЛОГИЧЕСКАЯ ЛАБОРАТОРИЯ

Состояние средств измерений (СИ) Общества определяет количество и качество транспортируемого газа, то есть стабильность работы нашего предприятия. Основная задача метрологической лаборатории заключается в обеспечении единства измерений Общества и, как следствие, в организации и своевременном проведении калибровки и поверки этих средств измерений.

Парк эксплуатируемых в ООО «Газпром трансгаз Чайковский» средств измерений насчитывает более 92 000 единиц. Все они имеют межкалибровочный (межповерочный) интервал, по истечении которого согласно утверждённым графикам они снова должны пройти процедуру метрологического контроля – калибровку (поверку).

Специалисты метрологической лаборатории занимаются калибровкой широкого спектра приборов Общества: СИ электрических измерений (вольтметры, амперметры и т.д.), СИ температуры (термометры, термопары и т.д.), СИ давления (датчики давления, манометры и т.д.), СИ вместимости (резервуары, автоцистерны), СИ расхода (топливораздаточные колонки АЗС), СИ физико-химических измерений состава и свойств веществ (преобразователи, анализаторы точки росы), СИ механических измерений (аналитические и товарные весы). Также в лаборатории осуществляются ремонт, калибровка, подготовка и сдача в поверку механических СИ (секундомеры, аналитические и товарные весы, адгезиметры).

Кроме этого существуют приборы, которые подвергаются процедуре аттестации в качестве испытательного оборудования химических аналитических лабораторий Общества (термостаты, бани лабораторные, сушильные шкафы и т.д.). Для их аттестации специалисты выезжают в филиалы Общества, потому что она проводится по месту установки оборудования.

Работа у сотрудников лаборатории кропотливая, требующая внимания и терпения. Слесарь по КИПиА 6 разряда Андрей Тимесков на прецизионных весах специального назначения (точность – 5 знаков после запятой) готовит к поверке наборы гирь, которые используются в химических аналитических лабораториях Общества. С ними взвешивают всевозможные реактивы, поэтому важно, чтобы каждая гирька, от большой до самой маленькой (почти незаметной глазу), была откалибрована. Кроме того, Андрей Тимесков подготавливает к поверке наборы грузов грузопоршневых манометров. Тонкость работы заключается в том, что каждый набор грузов нужно калибровать индивидуально, – для конкретной колонки в конкретной местности.

Ещё специалисты метрологической лаборатории занимаются градуировкой резервуаров и калибровкой автоцистерн. На территории ИТЦ базируются два передвижных комплекса градуировки резервуаров КГР «ЗОНД» на базе автомобилей «КАМАЗ» и «ГАЗ». С их помощью сотрудники лаборатории проводят градуировку резервуаров, то есть измерение объёма резервуара и последующее составление градуировочной таблицы, отражающей вместимость резервуара на разных уровнях его наполнения.

– *Мы наполняем резервуары водой и с помощью уровнемера измеряем объём воды на каждом сантиметре резервуара,* – объясняет инженер по КИПиА Екатерина Гудкова.

Градуировка резервуаров проводится по месту их нахождения, а калибровка автоцистерн – на специальном участке, расположенном в ИТЦ.

На 2022 год у лаборатории большие планы.

– *Сейчас мы заключаем договор с экспертной организацией на оказание услуг по аккредитации нашей лаборатории на право поверки средств измерений. Параллельно эта организация проводит документарную проверку на соответствие нашей лаборатории заявленным требованиям,* – рассказывает начальник лаборатории Алексей Калабин. – *Экспертная организация назначена Федеральной службой по аккредитации. Планируется, что к концу года наши специалисты будут иметь право проводить поверку средств измерений температуры и давления (манометры, термометры сопротивления, тонометры и т.д.).*

Дальнейшим этапом станет расширение области аккредитации на поверку газоанализаторов. Это послужит важным шагом к снижению затрат на проведение поверки средств измерений и времени её проведения.

Ведущий инженер по КИПиА Вадим Каратеев выполняет ремонт шкафа управления САУ АВО масла

ЛАБОРАТОРИЯ АВТОМАТИЗАЦИИ И ТЕЛЕМЕХАНИЗАЦИИ ПРОЦЕССОВ

– *Мы – волшебники, занимаемся «оживлением мертвецов»* – начинает рассказ о работе лаборатории начальник ЛАТП Василий Любов. – *Только «мертвецы» в нашем случае – это блоки, платы, модули систем автоматизации из филиалов Общества. Автоматизация – кругом, она настолько плотно вошла в нашу жизнь, что мы её просто не замечаем, как воздух примерно. Есть и есть, но когда не хватает, то появляется некий дискомфорт.*

В среднем за год через лабораторию проходит более 3 000 единиц различного оборудования. Всё, что касается автоматики, управления, контроля, мониторинга, всё, что измеряет или наблюдает, – всё это приходит в лабораторию автоматизации и телемеханизации на диагностику и последующий ремонт. Как правило, это оборудование круглосуточного цикла, которое работает в режиме 24/7, поэтому очень важно своевременно его отремонтировать и отправить обратно в филиал.

– *Если дома при отключении света можно зажечь свечи, то в непрерывном производстве так не получится. Автоматика должна работать всегда,* – говорит инженер по КИПиА 1 категории группы АСУ и телемеханики Игорь Чухланцев. – *Возьмём для примера современный цифровой фотоаппарат. Без программного обеспечения он работать не будет. Любая автоматизированная система представляет собой связку «железа» и программного обеспечения. Мы здесь ремонтируем обе эти составляющие, то есть мы занимаемся комплексным сопровождением автоматики, участвующей в перекачке газа нашего предприятия. Система автоматики состоит из большого множества элементов: датчиков, исполнительных механизмов, кранов, контроллеров, проводов, кабелей, преобразователей интерфейсов и т.д. Мы здесь для того, чтобы весь этот сложный механизм работал. Если из строя выходит один орган – в нашем случае элемент, весь организм начинает плохо себя чувствовать. Эти «органы» мы и лечим.*

В состав лаборатории входит группа автоматизированных систем пожарной безопасности, работники которой занимаются контролем обслуживания пожарной автоматики всего Общества. Такая работа связана с постоянными выездами и командировками. В соответствии с утверждёнными планами-графиками и заявками специалисты выезжают в филиалы, проверяют работу пожарной системы, составляют акты – делают всё, чтобы пожарная автоматика надёжно защищала людей и объекты предприятия от возникновения пожара. В каждый филиал специалисты лаборатории выезжают раз в полгода и методично проверяют все устройства пожарной автоматики, будь их 1 000 или 10 000 штук.

Ещё в составе ЛАТП есть группа сопровождения систем оперативного диспетчерского управления. Её сотрудники Владимир Шараев и Михаил Галицин занимаются обслуживанием серверного оборудования системы диспетчеризации, через которое собирается вся информация о состоянии технологических процессов всего предприятия: давления, температуры, расходы газа, положение линейных кранов, состояние газоперекачивающих агрегатов и т.п. В задачи работников группы входит обработка этой информации, её визуализация, архивирование, резервное копирование, сопровождение самой системы, серверов, настройка программного обеспечения. Главным «потребителем» информации, поступающей через систему, является производственно-диспетчерская служба. На основании полученной информации производится координация всего производственного процесса Общества.

– *Нас часто называют «скорой помощью»,* – говорит Василий Любов. – *Если сейчас нам позвонят и скажут «у нас не работает», мы оперативно соберёмся и поедем решать проблему. Иногда приходится связываться с подрядчиками, которые поставили оборудование, если они ещё существуют. Если проблема заключается в ремонте какого-то электронного изделия, удобнее решить её в лаборатории, потому что здесь есть необходимое оборудование и соответствующие условия. Но иногда приходится решать проблемы на месте, грубо говоря, в поле. В таких случаях мы выезжаем со своим оборудованием, компьютерами, подключаемся, смотрим, настраиваем, что-то спрашиваем, изучаем, находимся в диалоговом режиме с местными специалистами и с подрядчиками, пытаемся все наладить. Наша задача – как можно быстрее восстановить работоспособность оборудования.*

Вероника ХАБАРОВА
Фото Вероники ХАБАРОВОЙ, Александра ФЕДЯКОВА

ИННОВАЦИОННЫЙ ВЕСТНИК

НАЗВАНЫ ЛУЧШИЕ РАЦИОНАЛИЗАТОРЫ ОБЩЕСТВА

В ООО «Газпром трансгаз Чайковский» подвели итоги конкурса по рационализаторской деятельности за 2021 год.

В этот раз на конкурс заявился 851 участник – на 20 больше, чем в прошлом году. Всего за 2021 год в Обществе было подано 661 рационализаторское предложение. При этом за предыдущие 2 года 31 рационализаторское предложение использовано с экономическим эффектом, превышающим 4,6 миллиона рублей.

Конкурсная комиссия, возглавляемая главным инженером – первым заместителем генерального директора Общества Анатолием Мостовым, подвела итоги по трём конкурсам: лучший филиал по рационализаторской деятельности, лучший рационализатор и лучший молодой рационализатор ООО «Газпром трансгаз Чайковский».

Лучшим филиалом Общества по рационализаторской деятельности в 2021 году признано Бардымское ЛПУМГ. Второе место занял коллектив Воткинского ЛПУМГ, третье место – коллектив Гремячинского ЛПУМГ. Победителями в этой номинации становятся коллективы филиалов Общества, добившиеся высоких результатов в техническом творчестве. Комиссией оценивается творческая активность работников, результативность, эффективность и экономическая эффективность использования рационализаторских предложений.

В конкурсе «Лучший рационализатор ООО «Газпром трансгаз Чайковский» победителем стал Николай Нечаев, инженер-программист 1 категории группы СЭиРЛИУС Гремячинского ЛПУМГ. Второе место присуждено Андрею Шашову, инженеру по КИПиА 1 категории САМО Чайковского ЛПУМГ, третье место – Олегу Зотову, инженеру-конструктору 2 категории ПТО ИТЦ. В этом конкурсе в качестве автора или соавтора принимали участие работники Общества старше 35 лет. Важными критериями оценки были количество поданных автором заявлений на рацпредложение за 2021 год, количество использованных рацпредложений автора в 2021 году, количество использованных рацпредложений автора с рассчитанным экономическим эффектом и накопленный экономический эффект на долю автора от использованных рацпредложений.

«Лучший филиал ООО «Газпром трансгаз Чайковский» по рационализаторской деятельности за 2021 год»:

1 место – Бардымское ЛПУМГ
2 место – Воткинское ЛПУМГ
3 место – Гремячинское ЛПУМГ

«Лучший рационализатор ООО «Газпром трансгаз Чайковский» за 2021 год»:

1 место – Николай Нечаев, инженер-программист 1 категории группы СЭиРЛИУС Гремячинского ЛПУМГ
2 место – Андрей Шашов, инженер по КИПиА 1 категории САМО Чайковского ЛПУМГ
3 место – Олег Зотов, инженер-конструктор 2 категории ПТО ИТЦ

«Лучший молодой рационализатор ООО «Газпром трансгаз Чайковский» за 2021 год»:

1 место – Анатолий Гуляев, инженер по ремонту Шарканской ГКС Воткинского ЛПУМГ
2 место – Рустам Фаткиев, инженер 1 категории ПОА
3 место – Игорь Цветов, мастер сварочно-монтажного участка Кунгурского ЛПУМГ

Лучшим молодым рационализатором ООО «Газпром трансгаз Чайковский» уже не в первый раз признан Анатолий Гуляев, инженер по ремонту Шарканской ГКС Воткинского ЛПУМГ. Второе место занял Рустам Фаткиев, инженер 1 категории ПОА, третье место – Игорь Цветов, мастер сварочно-монтажного участка Кунгурского ЛПУМГ. Возраст участников этой категории – до 35 лет. Критерии оценки аналогичны конкурсу на лучшего рационализатора.

Всем победителям будут вручены дипломы и денежные премии.

Вероника ХАБАРОВА

Василий КОЛЕГОВ, главный инженер Бардымского ЛПУМГ

Николай НЕЧАЕВ, инженер-программист 1 категории группы СЭиРЛИУС Гремячинского ЛПУМГ

Анатолий ГУЛЯЕВ, инженер по ремонту Шарканской ГКС Воткинского ЛПУМГ

Василий КОЛЕГОВ:

– По итогам 2021 года наш филиал удостоен звания «Лучший филиал ООО «Газпром трансгаз Чайковский» по рационализаторской деятельности». И в связи с этим от лица руководства и всего коллектива Бардымского ЛПУМГ искренне хочу выразить признательность нашим рационализаторам за творчество, изобретательское мастерство, а уполномоченному по рационализаторской деятельности, кандидату технических наук, инженеру по промышленной безопасности 1 категории Альберту Эрнестовичу Кирилову – за организаторскую работу и нестандартные решения, которые в целом позволили достичь высоких показателей по рационализаторству.

Слова благодарности за консультативную помощь хотелось бы выразить техническому отделу и отделу сопровождения инновационной деятельности в лице их руководителей Тухватуллина Зуфара Ядкаровича и Санникова Андрея Александровича.

В последние несколько лет в филиале был усовершенствован организационный подход по реализации рационализаторских разработок в производственной деятельности, что позволило расширить спектр рационализаторских решений, определить область прикладных изобретательских задач для каждого подразделения филиала, учитывая его технологическую оснастку, численность и структуру персонала, сложность производственных объектов и другие параметры. И этот подход показал хорошие результаты. Помимо разработок технического и технологического характера, начали появляться изобретательские решения в области производственной безопасности, в социальной и спортивной сферах. В начале каждого года обновляются организационно-распорядительные документы филиала по рационализаторству, в которых на основе различных показателей доводятся до подразделений и работников результаты их деятельности и отмечаются самые лучшие изобретения.

Учитывая наметившийся тренд по цифровизации производственных процессов, несомненно этот аспект обретёт реальность в рационализаторской работе, и мы надеемся, что уже в скором времени появятся интересные и полезные «цифровые» разработки, которые позволят добиться ещё большей синергии в рационализаторской работе и оставаться в лидерах среди филиалов Общества.

Николай НЕЧАЕВ:

– Никогда раньше не принимал участие в рационализаторской деятельности, хотя заместитель главного инженера по охране труда, промышленной и пожарной безопасности Михаил Алексеевич Бельтюгов, он же ответственный за ведение рационализаторской деятельности в Гремячинском ЛПУМГ, неоднократно предлагал нашей группе попробовать себя в этой работе. Я присматривался к этому новому для себя виду деятельности, и когда руководитель нашей группы Николай Иосифович Иванов объявил, что теперь группа СЭиРЛИУС также включена в план по выполнению показателей рационализаторской деятельности нашего филиала, я решил реализовать несколько своих проектов.

Не все рационализаторские предложения я придумывал и реализовывал сам, часто был соавтором с инженерами других служб – с инженером по ремонту Андреем Николаевичем Загородним, со специалистом по охране труда Владимиром Николаевичем Египко. В помощи мне никто не отказывал, поэтому и реализовать рационализаторские предложения для меня было несложно.

Всем работникам нашего Общества могу сказать, что улучшить конструкцию реального изделия или процесс его изготовления несложно и, если вы способны думать, то можете и зарабатывать. Хоть моя победа и оказалась для меня полной неожиданностью, потому что я не нацеливался на такой успех, а просто выполнял работу, всё же она принесла неплохую прибавку к основной зарплате. Я, например, часть средств всегда трачу на бездомных животных, и моя небольшая поддержка наверняка окажется им кстати.

Есть много вещей, которые можно и нужно улучшить, облегчить, без потери качества удешевить в работе, связанной с основным производством. Я считаю, что именно туда должен быть направлен основной упор в рационализаторской деятельности, в том числе и нашего филиала.

А всем коллегам я желаю успехов в работе и побед в соревнованиях по рационализаторской деятельности.

Анатолий ГУЛЯЕВ:

– Рационализаторской работой занимаюсь с 2016 года. За это время удалось разработать и внедрить 36 предложений. В рационализаторской деятельности важно не опускать руки, если что-то не получается. Бывает такое, что появилась идея, но внедрить её не получается – не хватает знаний или деталей. В этом случае, нужно глубже изучить тему, поискать информацию в литературе или интернете, поговорить с коллегами, которые всегда подскажут и помогут. Недостающая деталь для какого-либо устройства находится за 5 минут, для этого нужно просто сделать пару звонков, а иногда даже достаточно зайти к коллеге в соседний кабинет. А ещё не нужно слушать людей, которые говорят «это невозможно» или «ничего не получится» – всё получится, нужно верить и думать, как можно решить проблему, как и где найти недостающую деталь или что изменить в конструкции, чтобы устройство заработало. Самое же главное –это совместная работа многих работников и служб Воткинского ЛПУМГ, которые всегда подскажут и помогут воплотить идею в жизнь.

ГИДРОИСПЫТАНИЯ ТРУБ СТАНУТ ЭФФЕКТИВНЕЕ

Работники ИТЦ Леонид Макшаков, Олег Зотов и Алексей Никитин разработали новый способ проведения гидравлических испытаний труб и крановых узлов, позволяющий снизить трудовые и финансовые затраты, время на выполнение работ, и, как следствие, повысить эффективность производства всего предприятия.

Инженеры из ИТЦ разработали свой вариант стенда, предназначенного для проведения гидроиспытаний труб повторного применения, то есть труб, которые уже какое-то время эксплуатировались на линейной части магистральных газопроводов. Иногда в процессе ремонтных работ на трассе для устранения дефектных мест необходимо полностью заменить трубу. После демонтажа вырезанной трубы выполняется дефектоскопия, по результатам которой определяются дефекты. Затем часть труб с недопустимыми дефектами бракуется, а другая часть направляется на восстановительный ремонт в ИТЦ, после которого и необходимо проведение гидроиспытаний. Если гидроиспытания прошли успешно и труба выдержала требуемое давление, она снова может стать частью газопровода.

Идея изобретения родилась у инженера-конструктора 2 категории производственно-технического отдела (ПТО) ИТЦ Леонида Макшакова ещё в 2018 году в ходе подготовки к Научно-технической конференции молодых учёных и специалистов Общества.

– Проблема была насущной, поэтому появилась идея создать свой вариант испытательного стенда с минимальными материальными и трудовыми затратами и возможностью изготовления его в условиях ИТЦ, – рассказывает Леонид Макшаков. – *На тот момент конструкция стенда и технология гидроиспытаний труб с его использованием ещё не были достаточно проработаны. Сразу разработать стенд на диаметр трубы 1420 миллиметров технически очень сложно, много неизвестных параметров. Но уже тогда на конференции проект занял 1 место. После этого он дорабатывался мной уже в соавторстве с Олегом Зотовым и Алексеем Никитиным, помогали и другие коллеги нашего отдела. Этот стенд – коллективное творчество. Уже в 2020 году мы подали доработанный проект на конкурс «Хочу патент», и снова удалось победить. А потом с помощью специалистов технического отдела изобретение запатентовали.*

Разработчики придумали метод «труба в трубе», благодаря которому удалось существенно облегчить процесс гидроиспытаний.

– До применения метода «труба в трубе» всё происходило так: подготавливали кромки труб под сварку, к испытываемой трубе приваривали технологические заглушки, наполняли её водой, подавали давление и выдерживали необходимое время, – рассказывает инженер-технолог 2 категории ПТО ИТЦ Алексей Никитин. – *По завершении испытаний вода сливалась, заглушки отрезались. После резки возникала необходимость восстановления геометрии кромок трубы под сварку. В итоге кромку приходилось нарезать вновь на кромкострогальном станке, а это увеличивало трудоёмкость процесса. Применение нашего стенда позволяет уйти от приварки технологических заглушек. Теперь стенд работает следующим образом: испытываемая труба устанавливается на опоры, в неё вводится внутренняя технологическая труба, устанавливаются заглушки на обе стороны трубы. Водой заполняется только область между технологической и испытываемой трубами. Затем механизм тот же – поднимается и выдерживается давление.*

Инженеры ПТО ИТЦ Алексей Никитин, Леонид Макшаков и Олег Зотов с макетом стенда

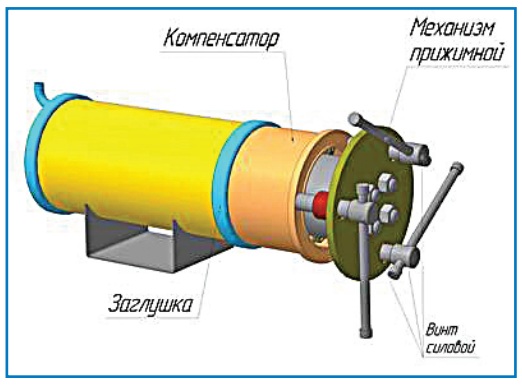

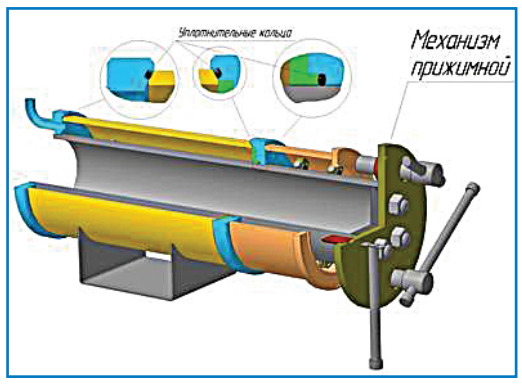

Применение такого метода проведения гидроиспытаний позволяет добиться ощутимых результатов.

– В результате использования стенда исключается необходимость в выполнении сварочных работ и отсутствует расход дорогостоящих сварочных материалов, – говорит инженер-конструктор 2 категории ПТО ИТЦ Олег Зотов. – *Применение этого стенда существенно снижает трудоёмкость работ и их стоимость. Также снижается время заполнения, расход воды, что повышает экологичность процесса гидроиспытаний.*

Для отработки технологии гидроиспытаний данным способом в ИТЦ изготовлен стенд для испытаний крановых узлов диаметром условного прохода 300 мм. Он позволяет оценить надёжность конструкции, определить слабые места и учесть выявленные недостатки при проектировании стенда для труб диаметром 1420 мм.

Как отмечают разработчики, работать вместе им было легко. При проектировании стенда и создании его макета чёткого разграничения обязанностей не было. «Кто на месте, тот и делал», – говорят соавторы. Тем не менее, чертежи в основном создавал автор идеи Леонид Макшаков, активно помогал ему Олег Зотов.

– Мне нравится работа, связанная с проектированием и разработкой различных механизмов и конструкций. Чувствую удовлетворение, когда вижу готовое изделие, созданное по моим чертежам, как оно внедряется в работу, – говорит Леонид Макшаков.

Каждый из разработчиков дорабатывал отдельные узлы конструкции. В процессе получения патента постоянно нужно было общаться с представителями патентной организации, уточнять нюансы, что-то корректировать – этим, как правило, занимались Леонид Макшаков и Алексей Никитин. В работе над проектом, в испытаниях и изготовлении стенда диаметром условного прохода 300 мм кроме представителей ПТО активное участие принимали работники участка механической обработки и участка запорной арматуры ИТЦ.

Вероника ХАБАРОВА

Илья ОЩЕПКОВ, инженер 1 категории отдела сопровождения инновационной деятельности:

– Работниками Общества было предложено техническое решение, которое с участием специалистов технического отдела успешно прошло процедуру патентования изобретения «Стенд для гидравлических испытаний труб».

Изобретение относится к испытательной технике, а именно к установкам для гидравлических испытаний элементов трубопроводов на прочность, герметичность и долговечность.

Технический результат изобретения – повышение достоверности результатов гидравлических испытаний труб путём обеспечения необходимой герметичности элементов стенда при проведении испытаний труб с коррозионными, механическими повреждениями наружной поверхности и «косиной реза».

Предложенное изобретателями Леонидом Макшаковым, Олегом Зотовым и Алексеем Никитиным техническое решение обеспечит выполнение таких задач, как:

1. Приведение процесса гидравлических испытаний к заводским условиям.
2. Повышение мобильности и технологичности процесса гидравлических испытаний.
3. Повышение производительности производства.
4. Получение значительной экономии материальных затрат и трудовых ресурсов.
5. Улучшение экологических показателей.

Проект соответствует требованиям Политики в области охраны труда Общества в части создания безопасных условий труда, а также требованиям Экологической политики в части снижения уровня негативного воздействия на окружающую среду.

НОВОСТИ ГАЗПРОМА

«КАМАЗ» РАЗРАБОТАЕТ ДЛЯ «ГАЗПРОМА» НОВЫЕ ВИДЫ ВЫСОКОТЕХНОЛОГИЧНОГО АВТОТРАНСПОРТА

Председатель Правления ПАО «Газпром» Алексей Миллер и Генеральный директор ПАО «КАМАЗ» Сергей Когогин подписали два соглашения о сотрудничестве между ПАО «Газпром» и ПАО «КАМАЗ». Документы направлены на создание новых моделей автомобильной техники, в том числе газомоторной, и их подконтрольную эксплуатацию.

«Газпром» и крупнейший в России производитель грузовых автомобилей много лет плодотворно сотрудничают в сфере развития рынка газомоторного топлива в России.

В частности, «КАМАЗ» при определении перспективных рынков сбыта ориентируется на планы «Газпрома» по расширению сети автомобильных газонаполнительных компрессорных станций.

«Газпром» активно закупает у «КАМАЗа» газомоторную технику для обновления собственного автопарка: в 2014–2021 годах приобретено 3,6 тыс. единиц.

Кроме того, «Газпром» способствует расширению «КАМАЗом» линейки автомобилей на природном газе. Например, по заказу компании были разработаны специальные магистральные тягачи KAMAZ-5490 Neo, работающие на сжиженном природном газе. Они предназначены для надёжной перевозки изотермических контейнеров с жидким гелием с Амурского газоперерабатывающего завода.

Стороны договорились, что «КАМАЗ» разработает для нужд «Газпрома» и его дочерних обществ пилотные образцы автомобильного транспорта, адаптированного к их потребностям. При создании новых моделей будут использованы передовые технологии и цифровые решения.

Пилотные образцы пройдут проверку в условиях реальной работы на производственных объектах «Газпрома». Компания определит площадки для проведения испытаний, будет содействовать «КАМАЗу» в тестировании машин, участвовать в утверждении полученных результатов.

Для реализации соглашений стороны разработают план синхронизации мероприятий («дорожную карту») по созданию и закупке автомобильной техники.

Алексей Миллер также провёл встречу со спортивной командой «КАМАЗ-мастер». Была отмечена ее триумфальная победа на ралли-марафоне «Дакар-2022» – экипажи «КАМАЗ-мастер» заняли весь пьедестал почета. В настоящее время российская команда готовится к участию в новых соревнованиях, включая ралли-рейд «Шёлковый путь», который намечен на июль 2022 года и проводится при поддержке «Газпрома». В 2022 году команда запускает совместный с «Газпромом» проект создания спортивных грузовиков с гибридной и водородной силовыми установками.

Управление информации ПАО «Газпром»

КТО В ЛИДЕРАХ?

В начале апреля в Чайковском прошли заключительные соревнования по плаванию и волейболу в рамках XXVIII Летней спартакиады ООО «Газпром трансгаз Чайковский».

ПЛАВАНИЕ

Сильнейшие пловцы филиалов и администрации Общества в течение двух дней соревновались на плавательных дорожках физкультурно-оздоровительного комплекса ИТЦ. На старт вышли 95 работников Общества, в составе каждой команды пять человек: трое мужчин и две женщины. В первый соревновательный день проводилось лично-командное первенство – женщины плыли 50 м, мужчины в зависимости от возрастной группы – 50 и 100 м. Лучшие результаты на своих дистанциях показали Ирина Елпашева (Воткинское ЛПУМГ), Ирина Пустобаева (Можгинское ЛПУМГ), Екатерина Русскова (СКЗ), Александр Феденев (Чайковское ЛПУМГ), Александр Калимулин (СКЗ), Сергей Климов (Пермское ЛПУМГ) и Иван Кропачев (Чайковское ЛПУМГ). При этом представитель Чайковского ЛПУМГ показал абсолютно лучший результат первого соревновательного дня, проплыв дистанцию 100 метров за 56,26 секунд!

Сильнейший пловец ООО «Газпром трансгаз Чайковский» Иван Кропачев работает в Чайковском ЛПУМГ с 2017 года аккумуляторщиком 5 разряда участка ЭСиРЗ службы ЭВС и успешно совмещает трудовую деятельность и занятия спортом.

– *Со второго класса занимаюсь плаванием,* – говорит он. – *Благодаря пониманию руководства филиала, продолжаю регулярно тренироваться, что позволяет поддерживать себя в форме и показывать такие результаты. Соревнований не было почти три года и так получилось, что главные мои соперники перешли в другие возрастные группы. Поэтому стартовал достаточно спокойно. Будем дальше готовиться, впереди Спартакиада «Газпрома»!*

Во второй день прошли эстафеты. И этот соревновательный день был не менее ярким на эмоции и аплодисменты болельщиков. Эстафета – это всегда интересно! От каждого филиала на старт вышли 5 спортсменов: две женщины и трое мужчин. Каждому предстояло преодолеть дистанцию в 50 м. Главная борьба за медали развернулась в пятом заплыве, в котором приняли участие сильнейшие команды предприятия – ИТЦ, СКЗ, Чайковского и Воткинского ЛПУМГ. Борьба за победу была настолько серьёзной, что судьям пришлось определять победителя с помощью фотофиниша. Первыми коснулись бортика бассейна спортсмены из СКЗ, вторыми финишировали пловцы Воткинского ЛПУМГ, третье место у работников Чайковского ЛПУМГ. Общекомандные результаты по итогам двух дней соревнований такие же: 1 место – СКЗ, второе место – Воткинское ЛПУМГ, третье место – Чайковское ЛПУМГ

ВОЛЕЙБОЛ

Волейболисты Общества боролись за право называться сильнейшей командой на трёх спортивных площадках: ФОК «Импульс», ФОК «Лидер» и ФОК «Олимп». Яркая игра и незабываемые эмоции – всё это осталось в памяти болельщиков. В упорной борьбе победу одержала команда Можгинского ЛПУМГ, второй результат показала команда Кунгурского ЛПУМГ, бронзовые призёры соревнований – работники Горнозаводского ЛПУМГ. В номинациях победили: «Лучший игрок» – Илья Коуров (Кунгурское ЛПУМГ), «Лучший связующий» – Иван Якимов (Можгинское ЛПУМГ), «Лучший либеро» – Григорий Агаронян (Горнозаводское ЛПУМГ).

После вручения наград участник команды Можгинского ЛПУМГ инженер 1 категории по безопасности движения Олег Исымбаев поделился своими положительными эмоциями:

– *Приятно побеждать в такой борьбе! Соперничество равных по силе команд. Каждое участие в спартакиаде не только укрепляет отношения в коллективе, оно объединяет всех работников Общества. Классно, что у нас на предприятии проводятся такие соревнования и созданы все условия для занятий спортом.*

Традиционно организатором спартакиады выступает отдел социального развития ООО «Газпром трансгаз Чайковский». Специалисты отдела продумывают логистику мероприятий с таким учётом, чтобы спортсмены могли не только хорошо выступать, качественно питаться и с комфортом отдыхать после соревнований, но и получили возможность поддержать на состязаниях своих коллег.

Победители
XXVIII Летней спартакиады
ООО «Газпром трансгаз Чайковский»

1 место – Воткинское ЛПУМГ
2 место – СКЗ
3 место – Можгинское ЛПУМГ

ИТОГИ

Плавание и волейбол стали заключительными видами XXVIII Летней спартакиады ООО «Газпром трансгаз Чайковский». Все строки турнирной таблицы заполнены и можно подвести итоги. Победителем в общекомандном зачёте стала команда Воткинского ЛПУМГ. Серебряными призёрами спартакиады стали спортсмены СКЗ, бронзовый призёр – команда Можгинского ЛПУМГ.

Поздравляем всех работников предприятия с отличными результатами и желаем дальнейших спортивных побед!

Анна ТАРАСОВА

Заместитель генерального директора по управлению персоналом Общества Виктор Путинцев награждает победителей спартакиады в соревнованиях по волейболу – команду Можгинского ЛПУМГ

Победители в соревнованиях по плаванию – команды СКЗ, Воткинского (слева) и Чайковского (справа) ЛПУМГ

неФОРМАТ

Очередным гостем новой рубрики «Газ-экспресс» стала Татьяна Кузенская, председатель Объединённой первичной профсоюзной организации «Газпром трансгаз Чайковский профсоюз».

– Татьяна Викторовна, кем Вы мечтали стать в детстве?

– В детстве я, как и многие девчонки, хотела быть и продавцом, и учителем, но больше всего мечтала стать актрисой. Когда повзрослела, почему-то решила, что никогда не буду секретарём, но судьба распорядилась иначе, и я 15 лет отработала секретарём руководителя. Зато теперь одно из моих любимых высказываний: «Никогда не говори никогда».

А в роли «актрисы» мне всё же удалось побывать – когда я была председателем первичной профсоюзной организации администрации Общества, мы с нашим активом любили снимать видеоролики к праздникам, и я в них участвовала. Так что считаю, мечта сбылась.

Ещё мне хотелось бы попробовать себя в роли профессионального психолога, хотя и сейчас психология присутствует в моей работе. В ОППО Общества поступает много обращений, и все они разные, к каждому нужен индивидуальный подход: кого-то надо выслушать, кому-то подсказать выход из ситуации, а кому-то и дать возможность выплеснуть эмоции, положительные или отрицательные.

– Если бы вы могли на один день превратиться в сказочного героя, кого бы выбрали?

– Наверное, Фею, чтобы за этот день побольше сделать добрых дел и помочь тем, кто нуждается.

– Вспомните самый смешной случай из Вашей жизни.

– Их было много, но самый памятный, наверное, как раз связан с ролью Феи. Я тогда отвечала за культмассовый сектор в профсоюзном комитете ППО администрации Общества, и это был первый год, когда мы решили организовать выездные поздравления детей наших работников Дедом Морозом, Снегурочкой и доброй Феей. Написали сценарий. Собрали заявки и поехали. Одна из них была на Новый посёлок. Вот только работник забыл указать свой адрес. Мы начали спрашивать у местных жителей где Ивановы живут (не будем называть настоящую фамилию), нам подсказали где. Звоню в дверь (по сценарию Фея входит первой, а потом приглашает Деда Мороза и Снегурочку), мне открывают. Я в образе, с диадемой на голове, со светящейся волшебной палочкой, начинаю: «Здравствуйте, я добрая Фея и т.д…». По взгляду взрослых понимаю, что нас здесь не ждут. Правда дети радостные выбежали. Мы им, конечно, вручили сладости (благо взяли с запасом), поздравили с Новым годом и ринулись на поиски «наших» Ивановых. Ещё пару адресов посетили с тем же успехом. Звоним в очередную квартиру, дверь открывает мальчик лет двенадцати. Я по сценарию: «Здравствуйте, я добрая Фея…». И тут мальчик выдаёт: «Пап, это к тебе…». Выходит мужчина, смотрит на меня в недоумении, (выражение его лица я никогда не забуду, о чём он подумал даже представить боюсь). Дед Мороз со Снегуркой закатываются от смеха, а мне уже не смешно. Вручаю мальчику шоколад, поздравляю всех с Новым годом и красиво и быстро выхожу из квартиры, пока не вышла мама… Нужный адрес мы всё же нашли, хотя самого Иванова дома не оказалось и в этом ему очень повезло… Поздравили детишек, которые ждали нас пару часов, пока мы всех Ивановых на посёлке Новом поздравляли. Зато в следующем году все заявки проверяли тщательно!

– Какую привычку других людей вы хотели бы перенять?

– Не принимать всё близко к сердцу. Сопереживать, помогать – да, но не принимать на себя ответственность за других. Очень долго переживаю, когда вижу несправедливость или какие-то действия, приносящие страдание детям или взрослым, которые не могут за себя постоять.

– Какой совет Вы дали бы сейчас себе 18-летней?

–Таня, слушай свою интуицию.

– Представим, что прямо сейчас Вы можете отправиться куда угодно. Куда хотите?

– На Байкал. Моя давняя мечта – увидеть эту жемчужину России. Ещё мечтаю свозить старшего внука в Питер, показать ему красивейший город в мире, в который я влюбилась с первого взгляда.

– Что каждый человек должен хотя бы раз испытать в своей жизни?

– Настоящую любовь.

– Что такое счастье?

– Счастье – это очень емкое понятие, и у каждого человека оно своё. Моё счастье – это моя семья – дети и три внука.

– У вас есть семейные традиции?

– Конечно, в выходные дни мы с внуками любим печь блинчики. А когда собираемся всей семьей, к сожалению, это бывает не так часто, потому что сын с семьёй живёт в другом городе, мы обязательно лепим пельмени и в этом процессе задействованы все, даже малышня.

– А хобби?

– Мне нравится путешествовать, особенно на автомобиле, много нового и интересного для себя открываешь. Люблю сплавы и очень люблю собирать грибы. Только в лесу могу полностью отвлечься от всех забот – и рабочих, и домашних. А сплавы за выходные дни дают мне такой заряд бодрости, как будто в полноценном отпуске побывала.

– Какую мысль вы мечтаете донести миру?

– Люди, цените и уважайте друг друга! Любите и берегите окружающий мир! Любите жизнь, ведь она так хрупка.

Беседовала Вероника ХАБАРОВА

СПОРТАРЕНА

ПОБЕДА ГАЗОВИКОВ

Команда Воткинского ЛПУМГ стала победителем VI Зимней спартакиады трудовых коллективов городов Удмуртской Республики.

В программу спартакиады, проходившей в Можге, входили волейбол среди мужских и женских команд, лыжные гонки, хоккей на валенках, эстафета на льду, а также состязания спортивных семей.

Работники Воткинского ЛПУМГ приняли участие во всех видах состязаний и показали отличные результаты. На лыжне не было равных Александру Мезенцеву (5 км) и Ольге Батаноговой (3 км), третий результат показал Олег Корепанов. Свою лепту в первое общекомандное место по лыжным гонкам внесли Ирина Елпашева, Людмила Ложкина, Елена Шорина, Вячеслав Галичанин и Александр Перевозчиков.

В соревнованиях по волейболу и в хоккее на валенках работники филиала завоевали серебряные медали. Достойно представила предприятие и семья Хохряковых, занявшая второе место в состязаниях спортивных семей.

Всего в VI Зимней спартакиаде трудовых коллективов городов Удмуртской Республики приняли участие около 20 крупнейших предприятий региона.

СЕРЕБРО НХЛ НАШЕ!

Команда ООО «Газпром трансгаз Чайковский» заняла второе место в региональном финале Ночной хоккейной лиги 18+ сезона 2021/2022 года.

Игра состоялась в г. Перми в спортивном комплексе им. В.П. Сухарева.

Напомним, команда Общества стала победителем Лиги Надежды в г. Чайковском и вышла в финал регионального этапа. В финале наши хоккеисты играли с командой «Бумажник» из г. Соликамска, которая стала победителем Лиги Надежды в г. Перми.

В финальной игре команда Общества уступила соперникам и заняла почётное второе место среди всех хоккейных команд Пермского края.

СВОБОДНЫМ СТИЛЕМ

В районе Берёзовки прошли открытые соревнования по лыжным гонкам «Газотрасса – свободный стиль», ставшие дополнением и продолжением известной гонки на джипах «Газотрасса-159», традиционно организуемой Кунгурским ЛПУМГ к Дню работников нефтяной и газовой промышленности.

Наряду с газовиками – работниками Кунгурского, Алмазного, Гремячинского, Пермского ЛПУМГ и УАВР № 2 – на лыжной трассе соревновались все желающие. Бежать можно было любым стилем – хоть классикой, хоть «коньком». Участницам женского забега в возрасте старше 60 лет предстояло преодолеть дистанцию 2 км, остальным – 3 км. Мужчины бежали дистанцию 5 км, в возрасте старше 60 лет –3 км.

Параллельно лыжным забегам был организован семейный спортивный праздник «Мама, папа, я – спортивная семья», подаривший детям и родителям массу положительных эмоций.

По окончании соревнований, посвящённых 40-летию Кунгурского ЛПУМГ, состоялось награждение победителей и призёров. Без внимания не остался никто.

Е.Н. СТАРЦЕВА,
Ю.В. КАДЕБСКИЙ

ИНФОРМАЦИОННЫЕ РЕСУРСЫ ООО «ГАЗПРОМ ТРАНСГАЗ ЧАЙКОВСКИЙ»

сайт Общества

архив газеты

Газета «Газ-экспресс». Учредитель и издатель: ООО «Газпром трансгаз Чайковский». 617763, РФ, Пермский край, г. Чайковский, Приморский бульвар, 30. Главный редактор М.В. Селиванова. Газета зарегистрирована в Управлении Федеральной службы по надзору в сфере связи, информационных технологий и массовых коммуникаций по Пермскому краю. Свидетельство о регистрации ПИ № ТУ 59-0642 от 26.12.2011 г. Распространяется бесплатно. № 7 (621), апрель 2022 г. Подписан в печать 18.04.2022 г. Дата выхода в свет 20.04.2022 г. Номер отпечатан ООО ПК «Парадигма». 426028, РФ, Республика Удмуртия, г. Ижевск, ул. Маяковского, 25. Заказ № 2022-02840. Тираж 999 экз. Адрес редакции: 617763, РФ, Пермский край, г. Чайковский, Приморский бульвар, 30. E-mail: selivanovamv@ptg.gazprom.ru. Тел.: (34241) 76-915 (редактор), 76-736, 76-006 (корр.). Дизайн, вёрстка: рекламно-информационная группа ООО «Газпром трансгаз Чайковский». Электронная версия газеты на сайте www.tchaikovsky-tr.gazprom.ru.